11.2026

ABC-PEX
PIPE SYSTEM

ТРУБОПРОВОДНАЯ СИСТЕМА «ABC-PEX PIPE SYSTEM»

КАТАЛОГ



ПРЕДИСЛОВИЕ

Содержание	2
Введение - инженерная система «ABC-PEX PIPE SYSTEMS»	3
Технические характеристики	4
Класс эксплуатации	4
Сертификация	5
Фитинги «ABC-PEX PIPE SYSTEMS»	6
Комбинирование с системами из других материалов	6
Соединение с накидной гайкой	6
Подключение приборов отопления	6
Монтаж системы	7
Линейное тепловое расширение	7
Расчет термического удлинения	7
Расчет компенсатора теплового удлинения	7
Компенсация термического удлинения посредством компенсационной петли	7
Крепление трубопроводов	8
Прокладка трубопроводов водоснабжения	8
Открытая прокладка трубопроводов	8
Скрытая прокладка трубопроводов	8
Прокладка в стяжке/бетоне	8
Изгиб трубопроводов	8
Минимально допустимые радиусы изгиба	8
Удельные потери давления	9
Технология соединения	10
Повторное использование фитингов	10
Руководство по монтажу системы	11
Соединение с помощью ручного инструмента	11
Виды соединений. Адаптер евроконус-плоскость	12
Монтаж L/T-образного подключения к отопительному прибору	12
Комплект для подключения к радиатору для одной трубы	13
Монтаж комплекта для подключения к радиатору для одной трубы	13
Подготовка к эксплуатации и испытаниям	14
Испытания системы хозяйственно-питьевого назначения под давлением	14
Испытания трубопроводов «ABC-PEX PIPE SYSTEMS»	14
Запуск новой системы отопления	14
Номенклатура	15

Не допускается эксплуатация труб для систем питьевого водоснабжения и отопления при максимальных рабочих параметрах по температуре (95 °C) и давлению в непрерывном режиме.

ВВЕДЕНИЕ — ИНЖЕНЕРНАЯ СИСТЕМА «ABC-PEX»

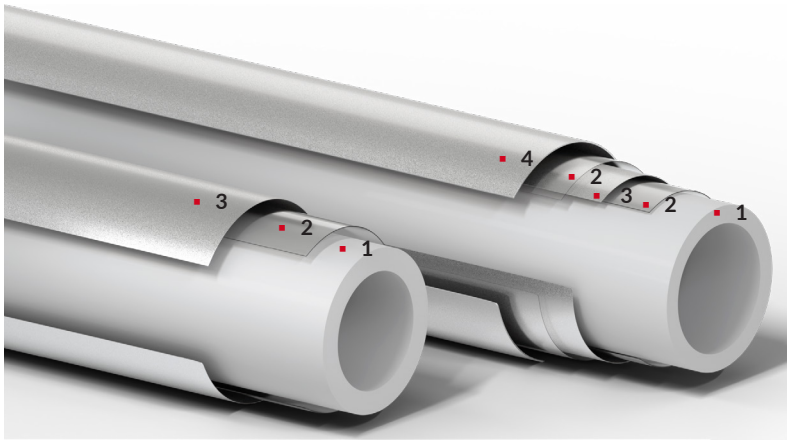

- 1 — Несущий слой PE-Xa
- 2 — Адгезионный слой
- 3 — Кислородозащитный слой (EVOH)

- 1 — Несущий слой PE-Xa
- 2 — Адгезионный слой
- 3 — Алюминиевый слой
- 4 — Защитный слой (PE-RT II)

Трубы системы «ABC-PEX PIPE SYSTEMS» изготовлены из сшитого полиэтилена по методу Томаса Энгеля (по методу А).
Данный вид сшивки происходит при высокой температуре и высоком давлении с применением пероксидов. При производстве данным методом сшивка происходит в процессе формирования трубы непосредственно в экструдере, образуя по всему поперечному сечению трубы равномерную и прочную структуру, которая образовывает высокую гомогенность материала.

Наружным слоем трубы «PE-XA EVOH» является кислородозащитный слой EVOH, выполняющий функции защиты компонентов системы от кислорода.

100%-НАЯ УСТОЙЧИВОСТЬ К КОРРОЗИИ

Трубопроводы «ABC-PEX PIPE SYSTEMS» совершенно не подвержены коррозии, благодаря чему достигаются высокий срок службы и защита оборудования от повреждений.

ВЫСОКАЯ СТОЙКОСТЬ К ДЕФОРМАЦИИ

Трубы «ABC-PEX PIPE SYSTEMS» обладают эффектом памяти: после изменения формы материал стремится восстановить свою первоначальную форму. Благодаря эффекту памяти можно восстанавливать места перегибов.

НИЗКАЯ МАССА ТРУБОПРОВОДА

В отличие от металлических систем трубопроводы «ABC-PEX PIPE SYSTEMS» обладают низкой массой, позволяя значительно снизить затраты на крепежные элементы.

ЗАЩИТА ОТ КИСЛОРОДА

Наружный кислородозащитный слой представляет собой тонкую оболочку, которая значительно снижает проникновение кислорода через стенки трубы, что позволяет свести к минимуму образование коррозии, а следовательно, предотвратить преждевременный износ металлических компонентов систем отопления.

НИЗКАЯ ШЕРОХОВАТОСТЬ

Низкая шероховатость внутренней поверхности и, как следствие, низкие затраты энергии на перемещение среды, незначительное шумообразование и отсутствие нарастания отложений.

ДОЛГИЙ СРОК СЛУЖБЫ

Срок службы системы «ABC-PEX PIPE SYSTEMS» превышает 50 лет благодаря применению высококачественных материалов.

ГАРАНТИЯ КАЧЕСТВА

Трубопроводная система «ABC-PEX PIPE SYSTEMS» имеет в дополнение к стандартным гарантийным обязательствам страховой сертификат, повышающий уверенность в ней, который составляет 100 000 000 рублей и распространяется на территории России.

ТЕХНИЧЕСКИЕ ХАРАКТЕРИСТИКИ

Характеристика	Значение	
Материал	PE-Xa	PE-XA/AL/PE-RT II
Цвет трубы	Серый	Серый
Рабочая температура при давлении 10 бар, °С	90	90
Максимальная рабочая температура Тмакс, °С	95	95
Кратковременная (аварийная) температура Тавар, °С	100	100
Класс эксплуатации по ГОСТ 32415-2013	1 \ 2 \ 4 \ 5 \ ХВ	1 \ 2 \ 4 \ 5 \ ХВ
Степень сшивки основного материала PE-Xa, %	Более 70	более 70
Коэффициент температурного расширения, мм/(мК)	0,15	0,026
Коэффициент теплопроводности, Вт/(мК)	0,38	0,43
Шероховатость внутренней поверхности, мм	0,007	0,007
Кислородопроницаемость, г/м^3 в сутки	Менее 0,1	0
Минимальная температура монтажа, °С	0(-15)*	0
Минимальный радиус изгиба труб	5D	5D
Плотность слоя PE-Xa, кг/м^3	940	940
Срок службы при соблюдении правил монтажа и эксплуатации, лет	50 (ГОСТ 32415-2013)	50 (ГОСТ Р 53630–2015)
Группа горючести	Г3	
Группа воспламеняемости	В3	
Температура транспортировки и хранения, °С	от -50 до +50	

* Рекомендуемая температура монтажа выше «0». При хранении бухт труб PEX или их перевозке при температуре ниже нуля они должны быть перед раскаткой и дальнейшими монтажными операциями выдержаны в течение 24 часов при температуре не ниже +10 °С.

Допускается монтаж при температуре от «-15°С» (СП 344.1325800.2017).

В некоторых случаях при эксплуатации универсальной трубы PE-XA/AL/PE-RT II на поверхности могут образовываться мелкие пузырьки. Эти пузырьки нисколько не снижают качества трубы и не припятствуют ее эксплуатации.

КЛАССЫ ЭКСПЛУАТАЦИИ

Класс эксплуатации	Область применения	Траб, °С	Время при Траб, ч	Тмакс, °С	Время при Тмакс, ч	Тавар, °С	Время при Тавар, ч
1	Горячее водоснабжение (60 °С)	60	49	80	1	95	100
2	Горячее водоснабжение (70 °С)	70	49	80	1	95	100
4	Высокотемпературное напольное отопление. Низкотемпературное отопление отопительными приборами	20	2,5	70	2,5	100	100
		40	20				
		60	25				
5	Высокотемпературное отопление отопительными приборами	20	14	90	1	100	100
		60	25				
		80	10				
ХВС	Холодное водоснабжение	20	50	-	-	-	-

Траб.- рабочая температура или комбинация температур транспортируемой воды, определяемая областью применения;

Тмакс., - максимальная рабочая температура, действие которой ограничено по времени;

Тавар. - аварийная температура, возникающая в аварийных ситуациях при нарушении систем регулирования

Для класса эксплуатации, предусматривающего комбинацию рабочих температур, соответствующие значения их продолжительности суммируются, например, для класса 5 предусмотрены последовательные значения 20°C в течение 14 лет, 60 °C в течение 25 лет, 80 °C в течение 10 лет, 90 °C в течение 1 года, в сумме приводящие к расчетному сроку службы 50 лет.

СЕРТИФИКАЦИЯ

Трубопроводы «ABC-PEX PIPE SYSTEM» прошли испытания с предельными нагрузками и соответствуют международным и российским стандартам качества, действующим в отрасли водоснабжения.

- Сертификаты соответствия ГОСТ 32415-2013 — «Трубы напорные из термопластов и соединительные детали к ним для систем водоснабжения и отопления» на трубы и фитинги «ABC-PEX PIPE SYSTEM»
- Свидетельства о государственной регистрации продукции (СГР) на трубы и фитинги.
- Страховой сертификат гражданской ответственности для системы «ABC-PEX PIPE SYSTEM» на сумму 100 000 000 рублей.


СЕРТИФИКАТ СООТВЕТСТВИЯ


ЕВРАЗИЙСКИЙ ЭКОНОМИЧЕСКИЙ СОЮЗ

СВИДЕТЕЛЬСТВО
о государственной регистрации продукции


RUSSIAN FEDERATION

СИСТЕМА ДОБРОВОЛЬНОЙ СЕРТИФИКАЦИИ
«GLOBAL-SYSTEMS»

СЕРТИФИКАТ СООТВЕТСТВИЯ


ЕВРАЗИЙСКИЙ ЭКОНОМИЧЕСКИЙ СОЮЗ

СВИДЕТЕЛЬСТВО
о государственной регистрации продукции

ОБЛАСТИ ПРИМЕНЕНИЯ

СИСТЕМЫ ПИТЬЕВОГО ВОДОСНАБЖЕНИЯ

Трубопроводная система «ABC-PEX PIPE SYSTEMS» допускается для применения в системах питьевого водоснабжения, что подтверждено Свидетельством о государственной регистрации.

СИСТЕМА ЖИДКОСТНОГО ОТОПЛЕНИЯ

Кислородозащитный слой позволяет свести к минимуму образование коррозии, а следовательно, предотвратить износ металлических компонентов систем отопления.

СИСТЕМА ОБОГРЕВА / ОХЛАЖДЕНИЯ ПОВЕРХНОСТЕЙ

Труба обладает высокой гибкостью даже при отрицательных температурах окружающего воздуха и полностью сохраняет свою прочность и надежность.







ФИТИНГИ «ABC-PEX PIPE SYSTEM»



Фитинги производятся из латуни марки CW617N (аналог ЛС59-2) методом горячего штампования с последующей механической обработкой. Латунные фитинги могут использоваться в системах горячего и холодного хозяйственно-питьевого водоснабжения, отопления, сжатого воздуха, а также на технологических трубопроводах, транспортирующих жидкости, не агрессивные к материалам труб и фитингов.

Свойства и отличительные особенности фитингов «ABC-PEX PIPE SYSTEMS»:

- материал изготовления высококачественная латунь марки CW617N;
- один и тот же вид фитингов может использоваться для сетей трубопроводов питьевой воды и отопления;
- не нужны уплотнительные кольца;
- нет уменьшения внутреннего сечения;
- фитинги соответствуют нормам ГОСТ 32415-2013.

КОМБИНИРОВАНИЕ С СИСТЕМАМИ ИЗ ДРУГИХ МАТЕРИАЛОВ



Комбинирование с системами из других материалов может осуществляться с помощью фитингов:

- переходников с наружной и внутренней резьбой;
- угольников с наружной и внутренней резьбой;
- тройников с наружной и внутренней резьбой.

СОЕДИНЕНИЯ С НАКИДНОЙ ГАЙКОЙ



- Для подключения к регулирующей и предохранительной арматуре возможно применение переходников с накидной гайкой, обеспечивающих разъемное соединение.
- Также возможно применение адаптера «евроконус-плоскость», для перехода с плоской прокладки на соединение типа «евроконус».

ПОДКЛЮЧЕНИЕ ПРИБОРОВ ОТОПЛЕНИЯ



Для правильного и быстрого монтажа сантехнических и отопительных приборов целесообразно применение специальных монтажных элементов, таких как:

- L-Образное подключение к отопительному прибору;
- T-Образное подключение к отопительному прибору;
- Узел нижнего подключения к радиатору.

МОНТАЖ СИСТЕМЫ

Монтаж системы следует производить с соблюдением требований строительных норм и правил (СП 30.1333.2020, СП 31-106-2002, СП 41-109-2005, СП 60.13330.2020, СП 73.13330.2016, СП 344.1325800.2017).

Бухты труб, хранившиеся или транспортировавшиеся при температуре ниже 0 °С, перед монтажом должны быть выдержаны в течение 24 ч при температуре не ниже +10 °С (СП 41-109-2005).

Монтаж водопроводов и трубопроводов отопления из труб из PE-X допускается проводить при температуре выше -15 °С (СП 344.1325800.2017).

ЛИНЕЙНОЕ ТЕПЛОВОЕ РАСШИРЕНИЕ

При нагревании материалы расширяются, а при охлаждении сужаются. Вследствие обусловленных системой больших перепадов температуры, трубы в трубопроводах горячей воды и отопления должны крепиться таким образом, чтобы возможные удлинения происходили в коленах или специальных компенсационных изгибах.

РАСЧЕТ ТЕРМИЧЕСКОГО УДЛИНЕНИЯ

Для расчета термического удлинения применяется следующее уравнение:

$$\Delta l = \alpha \times l \times \Delta t$$

- Δl термическое удлинение трубы, мм;
- α коэффициент расширения трубы мм/м · К; ;
- l начальная длина трубопровода, м;
- Δt разница температур, °К;

Δt разница температуры, при которой выполняется монтаж и максимальная рабочая температура эксплуатации. Коэффициент линейного расширения трубы; α = 0,15

* К = Кельвин, это базовая единица измерения температуры, начало шкалы совпадает с абсолютным нулем. (0 °С = 273,16 К)

РАСЧЕТ КОМПЕНСАТОРА ТЕПЛОВОГО УДЛИНЕНИЯ

В основе расчета компенсатора теплового удлинения лежит формула:

$$L_{BS} = C \times \sqrt{\Delta L \times d_s}$$

- L_{BS} – длина компенсационного плеча, мм
- d_s – наружный диаметр трубы, мм
- ΔL – температурные изменения длины трубы.
- 15 – эмпирический коэффициент, характеризующий прочностные свойства полимерного материала труб

КОМПЕНСАЦИЯ ТЕРМИЧЕСКОГО УДЛИНЕНИЯ ПОСРЕДСТВОМ КОМПЕНСАЦИОННОЙ ПЕТЛИ

В случае с сетями трубопроводов горячей воды или отопления возможно, что спроектированная схема трубопровода не обеспечивает достаточного пространства для компенсации термического удлинения труб. В этом случае необходимо с учетом длины компенсаторов включить в проект компенсационные петли.

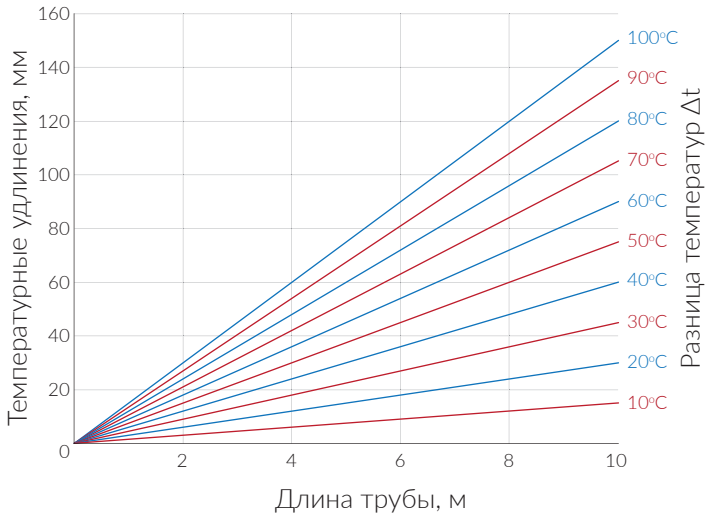

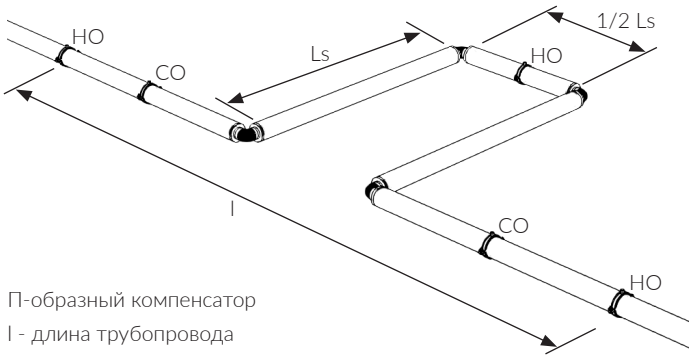

П-образный компенсатор
l - длина трубопровода
Ls - длина компенсационного плеча, мм,
НО - неподвижная опора
СО - скользящая опора

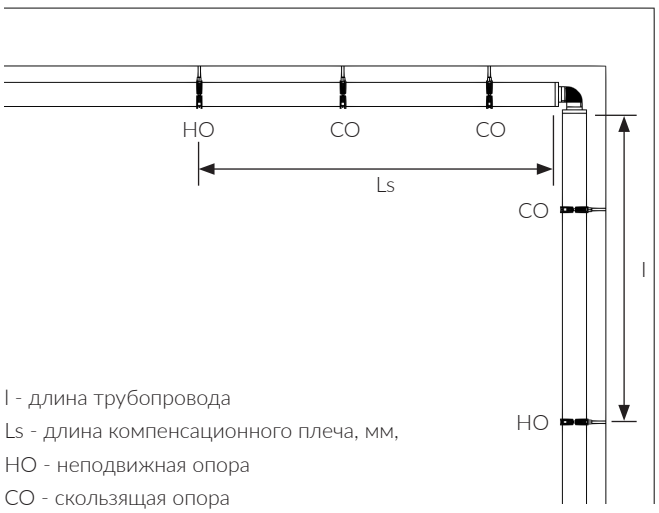

l - длина трубопровода
Ls - длина компенсационного плеча, мм,
НО - неподвижная опора
СО - скользящая опора

КРЕПЛЕНИЕ ТРУБОПРОВОДОВ

Крепление трубопроводов «ABC-PEX PIPE SYSTEMS» должно производиться в соответствии со строительными нормами и правилами (СП 30.1333.2020, СП 41.109.2005, СП 60.13330.220, СП 73.13330.2016, СП 344.1325800.2017) и общепринятыми технологическими правилами.

ПРОКЛАДКА ТРУБОПРОВОДОВ ВОДОСНАБЖЕНИЯ

Прокладка трубопроводных сетей «ABC-PEX PIPE SYSTEMS» должна производиться в соответствии со строительными нормами и правилами (СП 30.1333.2020, СП 41.109.2005, СП 60.13330.2020, СП 73.13330.2016, СП 344.1325800.2017) и общепринятыми технологическими правилами. Трубопроводная сеть не должна ухудшать качество питьевой воды. Для предотвращения размножения микроорганизмов необходимо выбирать места прокладки и изоляцию таким образом, чтобы питьевая вода не нагревалась. Питьевая вода не должна нагреваться до температуры свыше 25 °C.

ОТКРЫТАЯ ПРОКЛАДКА ТРУБОПРОВОДОВ

Открытая прокладка труб из PEX допускается в местах где исключается механическое и термическое повреждение труб, а также прямое воздействие на них ультрафиолетового излучения.

Вид креплений и расстояния между креплениями зависят от конструктивных особенностей на участке прокладки. Фиксацию трубопроводов следует производить в соответствии со строительными нормами и правилами (СП 30.1333.2020, СП 41.109.2005, СП 60.13330.220, СП 73.13330.2016, СП 344.1325800.2017) рекомендуемый шаг креплений указан в «таб. 2».

СКРЫТАЯ ПРОКЛАДКА ТРУБОПРОВОДОВ

В зависимости от отделки стен и конструкционных особенностей их возведения термическое удлинение проложенных скрытым методом труб «ABC-PEX PIPE SYSTEMS» может привести к повреждениям стен. В связи с этим «Группа Компаний Агпайп» рекомендует предусмотреть изоляцию для всех прокладываемых скрытым методом труб «ABC-PEX PIPE SYSTEMS». Для фитингов «ABC-PEX PIPE SYSTEMS» необходима защита от контакта со стенами, гипсом, цементом, бетонным покрытием, быстросхватывающимися материалами посредством соответствующего защитного покрытия.

ИЗГИБ ТРУБ

Трубопроводные системы «ABC-PEX PIPE SYSTEMS» отличаются высокой эластичностью и гибкостью, что позволяет изгибать трубы с помощью специализированного трубогиба или вручную. Для удобства монтажа и сохранения формы следует использовать фиксаторы поворота.

МИНИМАЛЬНО ДОПУСТИМЫЕ РАДИУСЫ ИЗГИБА

- При изгибе без оснастки минимально допустимый радиус изгиба равен пяти наружным диаметрам трубы. (Таб. 3)
- Соблюдение указанных минимальных радиусов строго обязательно.
- Необходимо следить, чтобы при изгибе не было вмятин, складок и расплющивания.

Таб. 1. Объем жидкости в 1 м.п., л «ABC-PEX»

Диаметр трубы	Объем жидкости в 1 м.п., л
16	0,106
20	0,163
25	0,254
32	0,422
40	0,660

Таб. 2. Шаг крепления трубопроводов «ABC-PEX PIPE SYSTEM»

СП 41-109-2005				
наружный диаметр трубы, мм.	расстояние между креплениями трубопровода, мм			
	горизонтальная прокладка		вертикальная прокладка	
	ХВС	ГВС и отопление	ХВС	ГВС и отопление
16	350	350	360	290
20	400	350	430	290
25	450	400	570	360
32	550	500	720	500
40	600	550	860	570

ПРОКЛАДКА В СТЯЖКЕ/БЕТОНЕ

В системах напольного отопления при замоноличивании труб в пол минимальная толщина слоя бетона с пластификатором над ее поверхностью должна быть не менее 3 см. Заливка труб бетоном допускается только после проведения гидравлических испытаний системы. Трубы при заливке должны находиться под давлением не менее 3 бар.

При эксплуатации трубопроводы необходимо оберегать от механических повреждений, высоких температур и ультрафиолетового (в том числе солнечного) облучения. Они не должны находиться вблизи открытого огня и поверхностей, нагретых свыше 110 °C.

Испытание на герметичность необходимо выполнять с соблюдением правил СП 73.13330.2016 «Внутренние санитарно-технические системы зданий».

Таб. 3. Минимально допустимые радиусы изгиба трубопроводов «ABC-PEX PIPE SYSTEM»

Диаметр трубы	Радиус изгиба,мм
16	80
20	100
25	125
32	160
40	200

УДЕЛЬНЫЕ ПОТЕРИ ДАВЛЕНИЯ

Расход		Ø 16x2,2			Ø 20x2,8			Ø 25x3,5			Ø 32x4,4			Ø 40x5,5		
л/с	м3/ч	V* м/с	20 °C потери Па/м	80 °C потери Па/м	V* м/с	20 °C потери Па/м	80 °C потери Па/м	V* м/с	20 °C потери Па/м	80 *C потери Па/м	V* м/с	20 °C потери Па/м	80 °C потери Па/м	V* м/с	20 °C потери Па/м	80 °C потери Па/м
0,01	0,036	0,09	21,47	15,97	0,06	7,69	5,72	0,04	2,66	1,98	0,02	0,80	0,59	0,02	0,28	0,21
0,02	0,072	0,19	72,25	53,73	0,12	25,86	19,23	0,08	8,96	6,66	0,05	2,68	1,99	0,03	0,93	0,69
0,03	0,108	0,28	146,91	109,31	0,18	52,59	39,11	0,12	18,22	13,54	0,07	5,46	4,06	0,05	1,89	1,41
0,04	0,144	0,38	243,10	180,95	0,25	87,01	64,72	0,16	30,14	22,41	0,09	9,03	6,71	0,06	3,13	2,33
0,05	0,18	0,47	359,31	267,55	0,31	128,59	95,67	0,20	44,54	33,12	0,12	13,34	9,92	0,08	4,62	3,44
0,06	0,216	0,57	494,44	368,32	0,37	176,94	131,66	0,24	61,29	45,58	0,14	18,36	13,65	0,09	6,36	4,73
0,07	0,252	0,66	647,68	482,64	0,43	231,75	172,48	0,28	80,27	59,70	0,17	24,04	17,87	0,11	8,33	6,19
0,08	0,288	0,76	818,33	610,04	0,49	292,79	217,95	0,31	101,40	75,43	0,19	30,37	22,58	0,12	10,52	7,82
0,09	0,324	0,85	1005,85	750,11	0,55	359,85	267,92	0,35	124,62	92,71	0,21	37,32	27,75	0,14	12,93	9,61
0,1	0,36	0,95	1209,74	902,51	0,61	432,75	322,27	0,39	149,86	111,49	0,24	44,88	33,37	0,15	15,55	11,56
0,11	0,396	1,04	1429,61	1066,93	0,68	511,35	380,88	0,43	177,08	131,75	0,26	53,03	39,43	0,17	18,37	13,66
0,12	0,432	1,14	1665,07	1243,11	0,74	595,52	443,65	0,47	206,21	153,45	0,28	61,75	45,92	0,18	21,39	15,91
0,13	0,468	1,23	1915,80	1430,84	0,80	685,13	510,51	0,51	237,23	176,54	0,31	71,04	52,83	0,20	24,61	18,30
0,14	0,504	1,33	2181,52	1629,90	0,86	780,09	581,38	0,55	270,09	201,02	0,33	80,88	60,15	0,21	28,02	20,84
0,15	0,54	1,42	2461,95	1840,10	0,92	880,28	656,19	0,59	304,77	226,85	0,36	91,26	67,87	0,23	31,61	23,51
0,16	0,576	1,51	2756,86	2061,27	0,98	985,64	734,86	0,63	341,23	254,02	0,38	102,17	75,99	0,24	35,39	26,32
0,17	0,612	1,61	3066,02	2293,27	1,04	1096,07	817,36	0,67	379,44	282,49	0,40	113,61	84,50	0,26	39,36	29,27
0,18	0,648	1,70	3389,23	2535,94	1,11	1211,50	903,62	0,71	419,38	312,26	0,43	125,56	93,40	0,27	43,50	32,35
0,19	0,684	1,80	3726,30	2789,17	1,17	1331,87	993,59	0,75	461,02	343,30	0,45	138,03	102,68	0,29	47,81	35,57
0,2	0,72	1,89	4077,06	3052,81	1,23	1457,10	1087,22	0,79	504,35	375,60	0,47	150,99	112,33	0,30	52,30	38,91
0,3	1,08				1,84	2965,47	2216,99	1,18	1025,93	764,81	0,71	307,06	228,54	0,45	106,35	79,15
0,4	1,44							1,57	1698,20	1267,24	0,95	508,13	378,37	0,61	175,97	131,02
0,5	1,8							1,97	2510,79	1875,48	1,18	751,07	559,53	0,76	260,07	193,73
0,6	2,16										1,42	1033,60	770,37	0,91	357,86	266,69
0,7	2,52										1,66	1353,99	1009,65	1,06	468,74	349,47
0,8	2,88										1,89	1710,84	1276,34	1,21	592,20	441,72
0,9	3,24													1,36	727,85	543,14
1	3,6													1,51	875,33	653,48
1,1	3,96													1,67	1034,34	772,54
1,2	4,32													1,82	1204,61	900,11
1,3	4,68													1,97	1385,91	1036,04
1,4	5,04													2,12	1578,03	1180,17

V - скорость

Расчет выполнен для воды.

ТЕХНОЛОГИЯ СОЕДИНЕНИЯ

Аксиальные фитинги с надвижной гильзой предназначены для создания неразъемных соединений труб из сшитого полиэтилена PE-X размерной серии S3,2 (SDR 7,4) по ГОСТ 32415-2013, в системах горячего и холодного хозяйственно-питьевого водоснабжения, отопления,сжатого воздуха, а также на технологических трубопроводах, транспортирующих жидкости, не агрессивные к материалам труб и фитингов. Данные соединения - неразборные, поэтому могут замоноличиваться в строительные конструкции. При правильном монтаже герметичность не нарушается в течение всего периода эксплуатации.

Технология аксиальной запрессовки является основой монтажа соединений «ABC-PEX PIPE SYSTEMS». Основной принцип технологии заключается в том, что гильза одевается на трубу, затем фитинг вставляется в предварительно расширенную трубу, а далее запрессовывается при помощи гильзы. Благодаря тому, что труба предварительно расширена, соединение получается с большим внутренним диаметром, благодаря чему гидравлические потери минимальны. Максимально высокая герметизация достигается благодаря тому, что после запрессовки стенка трубы обжимает фитинг по всей поверхности соединения, а натяжная гильза обеспечивает запрессовку. Также немалую роль играет так называемый эффект памяти материала PE-Xa — после расширения труба обжимает фитинг, стремясь вернуться к своей первоначальной форме.

При данном соединении отсутствуют пустоты или щели, в которых может застаиваться вода, что важно с гигиенической точки зрения. Если сравнивать данную систему с системами, где фитинги используются с уплотнительными кольцами, то вышеприведенные преимущества однозначно выделяют в более выгодном ключе систему «ABC-PEX PIPE SYSTEMS» с технологией аксиальной запрессовки. Также немаловажно сказать, что использование данной системы минимизирует ошибки, которые могут возникнуть при монтаже фитингов с уплотнительными кольцами.

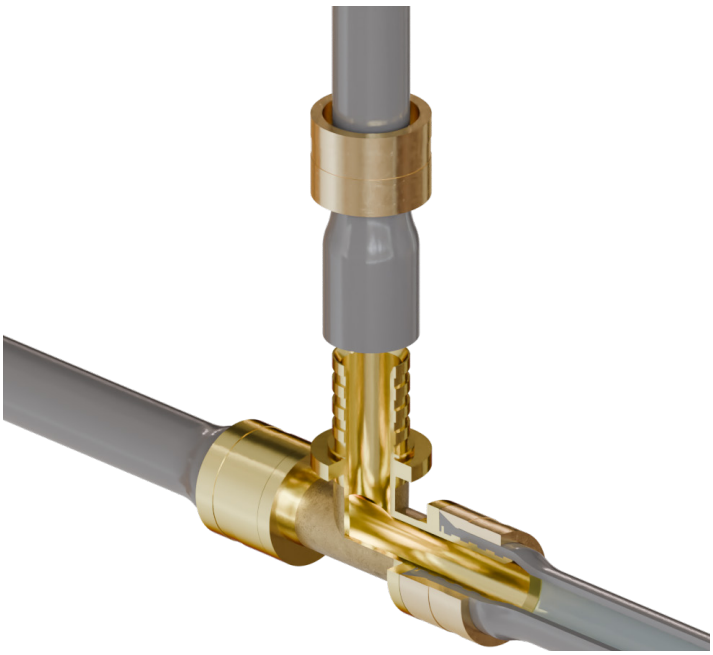

ПОВТОРНОЕ ИСПОЛЬЗОВАНИЕ ФИТИНГОВ

Запрессованные фитинги «ABC-PEX PIPE SYSTEMS» могут использоваться повторно. Для разбора необходимо нагреть соединение приблизительно до 180 °C.

При этом необходимо учитывать следующее:

- Гильзы разрешается использовать повторно.
- Соединение, которое подлежит повторному использованию, необходимо вырезать из системы, чтобы действующий трубопровод не подвергался воздействию температуры выше 110 °C.
- Запрещается производить нагрев с использованием открытого пламени!

РУКОВОДСТВО ПО МОНТАЖУ СИСТЕМЫ

Мы гарантируем, надежность и герметичность соединений системы «ABC-PEX PIPE SYSTEMS», при соблюдении технологии и правила проектирования и монтажа. Обращаем внимание, что при использовании комплектующих других производителей совместно с оборудованием «ABC-PEX PIPE SYSTEMS» мы не можем гарантировать герметичности соединений. Перед сборкой системы необходимо убедиться в отсутствии деформаций или иных повреждений на трубе и на корпусе фитинга.

С помощью ручного инструмента можно выполнять соединение трубопроводов диаметрами до 32 мм.
Для правильного выполнения соединения необходимо выполнить следующие операции:



- **Шаг 1 — отрезать трубу.**

Отрезание труб под прямым углом к ее оси с помощью труборeза. При резке следует соблюдать угол 90 °С и исключить образование заусенцев. Лезвие инструмента должно быть острым и без зазубрин, так как в противном случае при расширении это может привести к повреждению трубы.



- **Шаг 2 — надеть монтажную гильзу на конец трубы.**

Фаска на гильзе должна быть направлена в сторону фитинга.



- **Шаг 3 — расширить трубу.**

Выбрать расширительную насадку в соответствии с размером трубы и установить ее на расширитель. Конец трубы вставить в расширительную насадку и расширить трубу, повернуть расширитель на 30° и повторить расширение. При выполнении расширения гильза должна быть удалена от места расширения на 2-3 длины гильзы.



- **Шаг 4 — установить трубу.**

Поскольку материал трубы обладает эффектом памяти, необходимо вставить штуцер фитинга в трубу (до упорного бурта) в течение 5 — 10 секунд, в зависимости от температуры в помещении. Через некоторое время фитинг обожмется трубой. Если штуцер фитинга подвижен (не зажат трубой), необходимо удерживать его в требуемом положении до момента его фиксации в соединении.



- **Шаг 5 — выполнить соединение.**

Чтобы запрессовать гильзу на фитинг необходимо вставить соединение в инструмент и плавно нажимать на рукоять инструмента, пока гильза не упрется в корпус фитинга. В процессе запрессовки следует держать инструмент под прямым углом, чтобы исключить перекосы фитинга и гильзы в губках тисков.

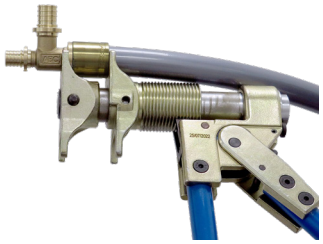

ОБРАТИТЬ ВНИМАНИЕ!

При запрессовке необходимо следить за правильным положением пресс-инструмента. Для предотвращения повреждений на выступе фитинга он должен полностью и под прямым углом лежать в инструменте.

ВИДЫ СОЕДИНЕНИЙ. АДАПТЕР ЕВРОКОНУС-ПЛОСКОСТЬ

Адаптер евроконус-плоскость позволяет сделать штуцер с накидной гайкой под плоскую прокладку универсальным решением:

Адаптер	Диаметр резьбы
ABC-AF-162012	1/2
ABC-AF-162034	3/4

- С использованием переходника — для соединений под конус. (Рис. 1)
- Без использования переходника — только для соединений под плоскую прокладку. (Рис. 2)

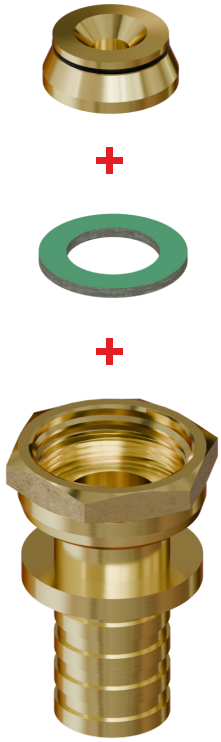

Применение плоской прокладки между плоскостью и адаптером является обязательным!

Обращаем ваше внимание, что во избежание повреждения плоской прокладки накидной гайки запрещается использование плоского уплотнения под конусное соединение.

МОНТАЖ L / T-ОБРАЗНОГО ПОДКЛЮЧЕНИЯ К ОТОПИТЕЛЬНОМУ ПРИБОРУ

Для корректного подключения отопительного прибора L и T-образной трубкой (ABC-L16250.2; ABC-T16250.2) к узлу нижнего подключения радиатора, необходимо выполнить ряд действий:

- **Шаг 1.**

Измерить необходимую длину трубки для подключения отопительного прибора с учетом глубины отверстия узла нижнего подключения радиатора и расстояния до пола. Должно быть обеспечено жесткое крепление трубки к плите перекрытия.

- **Шаг 2.**

Выполнить рез трубки труборезом под прямым углом, снять грат, после чего необходимо разместить резьбозажимное соединение для радиатора (ABC-EK3415.b) на трубку

- **Шаг 3.**

Далее вставить трубку L (T) — образного подключения в узел нижнего подключения радиатора до упора, наживить гайки резьбозажимных соединений.

- **Шаг 4.**

Наживить гайки резьбозажимных соединений , после чего выполнить жесткое крепление трубки к плите перекрытия. С помощью специальных крепежных элементов, или мягкой монтажной ленты.

- **Шаг 5.**

Выполнить затяжку гаек резьбозажимных соединений от руки и далее дотянуть ключом до упора, далее выполнить стандартную аксиальную запрессовку фитинга L-образной трубки. Обязательно проверяйте соосность положения трубок в радиаторном узле.

КОМПЛЕКТ ДЛЯ ПОДКЛЮЧЕНИЯ К РАДИАТОРУ

Для непосредственного подключения труб «ABC-PEX PIPE SYSTEMS» Ø 16, 20 мм. к отопительному прибору применяется комплект направляющих трубок.

КОМПЛЕКТАЦИЯ:

A. 2 шт. — полукожуха для трубы (белый);
B. 1 шт. — направляющий отвод с накидным кольцом (черный);
C. 1 шт. — пластина для соединения отводов (с пазами, PA, чёрная);
D. 1 шт. — предохранительный клин.

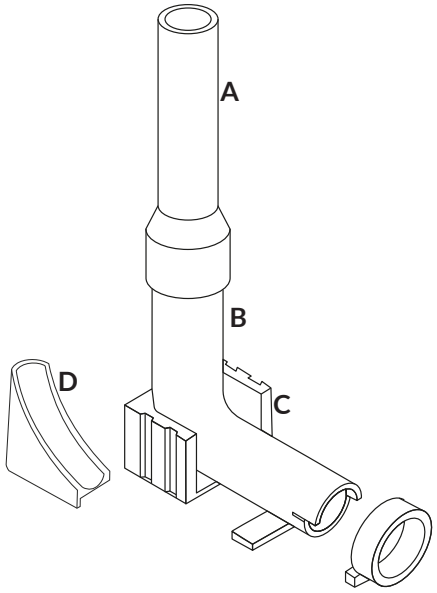

ОСОБЕННОСТИ:

- Дает возможность четко спозиционировать трубу посредством жесткого крепления фиксатора к основанию;
- Защищает трубу от механических повреждений;
- Подходит для труб диаметром 16 мм;
- Так же является декоративным изделием, улучшает внешний вид отопительного прибора.

МОНТАЖ КОМПЛЕКТА ДЛЯ ПОДКЛЮЧЕНИЯ К РАДИАТОРУ ДЛЯ ОДНОЙ ТРУБЫ

- **Шаг 1.**

Спозиционировать направляющий отвод относительно отопительного прибора и разметить место крепления. Выполнить резку полукожуха трубы необходимой длины.

- **Шаг 2.**

Одеть накидное кольцо на трубу и вдеть трубу в направляющий отвод.

- **Шаг 3.**

Вставить предохранительный клин в направляющий отвод.

- **Шаг 4.**

Одеть накидное кольцо на корпус направляющего отвода и выполнить крепление направляющего отвода к полу.

- **Шаг 5.**

Одеть полукожух трубы на направляющий отвод.

ПОДГОТОВКА К ЭКСПЛУАТАЦИИ И ИСПЫТАНИЯМ

Смонтированные системы из трубопроводов «ABC-PEX PIPE SYSTEMS» для частных и многоквартирных жилых домов, нежилых помещений в соответствии со строительными стандартами, нормами и правилами требуют выполнения ряда мероприятий по испытаниям и подготовке трубопроводов к эксплуатации.

ИСПЫТАНИЕ СИСТЕМЫ ХОЗЯЙСТВЕННО-ПИТЬЕВОГО НАЗНАЧЕНИЯ

Трубопроводы из сшитого полиэтилена испытывают перед заделкой в строительные конструкции.

На этапе полного либо частичного заполнения трубопроводов жидкостью в целях проведения гидравлических испытаний необходимо избегать слишком длительного ее нахождения внутри системы (застаивания) для предупреждения возможных негативных последствий, таких как:

- ухудшение гигиенических свойств питьевой воды;
- замерзание при отрицательной температуре в помещении;
- коррозия отдельных элементов.

Смонтированную систему трубопроводов горячей и холодной воды, следует тщательно промыть проточной питьевой водой.

Также из соображений безопасности устанавливается предел давления сжатого воздуха или инертного газа (свободного от масла), используемого при пневматических испытаниях трубопроводов хозяйственно-питьевого назначения, на уровне до 3 бар.

ЗАПУСК НОВОЙ СИСТЕМЫ ОТОПЛЕНИЯ

Из-за того, что нагрев теплоносителя приводит к тепловому расширению материала труб, увеличению внутреннего напряжения, во время первого и сезонного пуска отопления необходимо обеспечить постепенный прогрев трубопровода. Для этого практикуется ступенчатое увеличение температуры теплоносителя.

Для полимерных трубопроводов нагрев должен составлять 10 К в час. После того как температуру подняли до половины от расчетной рабочей (но не более 40 градусов Цельсия), системе необходимо поработать в таком режиме в течение 7 часов, после чего можно приступать к эксплуатации на полной мощности.

Во время постепенного подъема температуры необходимо контролировать равномерность прогрева на каждом участке трубопровода.

Первый и сезонный запуск выполняют при положительной температуре в помещении.

ИСПЫТАНИЯ ТРУБОПРОВОДОВ ТРУБ «ABC-PEX PIPE SYSTEM»

Несмотря на то что, в отличие от металлических труб, системы «ABC-PEX PIPE SYSTEMS» не подвержены внутреннему засорению во время монтажа благодаря применяемой технологии соединения элементов, перед вводом в эксплуатацию трубопровод необходимо тщательно промыть. Это обезопасит металлические компоненты системы нагрева воды и отопления (радиаторы, бойлеры) от риска повреждения случайно оказавшимися внутри трубопровода металлическими и другими твердыми частицами, взаимодействия с попавшими внутрь химическими средствами.

Испытание водяных систем отопления следует выполнять с учетом требований СП 73.13330.2016, при отключенных теплогенераторах, предохранительных устройствах и расширительных сосудах, гидростатическим методом под давлением, равным 1,5 рабочего давления, но не менее 0,2 МПа (2 кгс/см2) в самой нижней точке системы.

Опрессовке подлежат смонтированные, но не заделанные в стяжку или под штукатурку трубопроводы.

Система признается выдержавшей испытание, если в течение 10 мин нахождения ее под пробным давлением:
- падение давления не превысит 0,02 МПа (0,2 кгс/см2);
- отсутствуют течи тепло- или холодоносителя в сварных швах, трубах, резьбовых соединениях, арматуре, отопительных приборах и оборудовании.

Пробное давление при гидростатическом методе испытания систем отопления и теплоснабжения, не должно превышать предельного пробного давления для установленных в системе отопительных приборов и отопительно-вентиляционного оборудования.

ТРУБА «ABC-PEX»



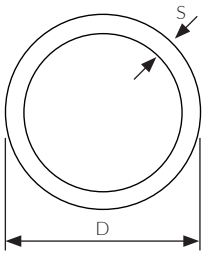

ОПИСАНИЕ:

- Труба «ABC-PEX» SDR 7.4 из сшитого полиэтилена PE-Xa с барьерным слоем EVOH

ОБЛАСТЬ ПРИМЕНЕНИЯ:

- хозяйственно-питьевое водоснабжения.
- водяное отопление.
- системы обогрева/охлаждения поверхностей.

	Артикул	D	S	Форма поставки	Единица поставки в м
●	ABC-P-116200	16	2,2	Бухта	200
●	ABC-P-120100	20	2,8	Бухта	100
●	ABC-P-12550	25	3,5	Бухта	50
●	ABC-P-13250	32	4,4	Бухта	50
●	ABC-P-14025	40	5,5	Бухта	25

ТРУБА ABC-STABIL



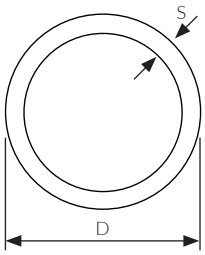

ОПИСАНИЕ:

- Металлополимерная труба PEXA/AL/PE-RT тип 2.

ОБЛАСТЬ ПРИМЕНЕНИЯ:

- хозяйственно-питьевое водоснабжения.
- водяное отопление.
- системы обогрева/охлаждения поверхностей.

	Артикул	D	S	Форма поставки	Единица поставки в м
	ABC-P-216100	16,2	2,6	Бухта	100
	ABC-P-220100	20	2,9	Бухта	100
	ABC-P-225050	25	3,7	Бухта	50
	ABC-P-232025	32	4,7	Бухта	25

НАДВИЖНАЯ ГИЛЬЗА



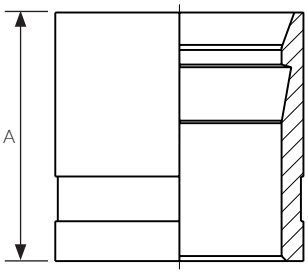

ОПИСАНИЕ:

- Гильза аксиальная монтажная, применяется для соединения труб из сшитого полиэтилена PE-X с аксиальными фитингами.

ХАРАКТЕРИСТИКИ:

- Материал изготовления: латунь CW617N

	Артикул	Типоразмер	A, мм	Вес, г	Единица поставки, шт
●	ABC-F-116	16	24	26	50
●	ABC-F-120	20	25	29	50
●	ABC-F-125	25	29	49	25
●	ABC-F-132	32	34	96	25
●	ABC-F-140	40	37	145	5

НАДВИЖНАЯ ГИЛЬЗА(УКОРОЧЕННАЯ)



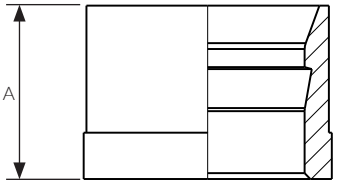

ОПИСАНИЕ:

- Гильза аксиальная монтажная укороченной конструкции, применяется для соединения труб из сшитого полиэтилена PE-X с аксиальными фитингами.

ХАРАКТЕРИСТИКИ:

- Материал изготовления: латунь CW617N

	Артикул	Типоразмер	A, мм	Вес, г	Единица поставки, шт
●	ABC-F-116.2	16	15	14,2	50
●	ABC-F-120.2	20	18	17,8	50
●	ABC-F-120120.2	20	20	21	50
●	ABC-F-125.2	25	27,5	45,3	25

ПЕРЕХОДНИК РАВНОСТОРОННИЙ



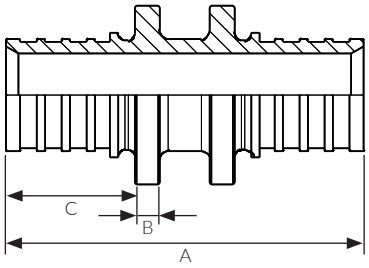

ОПИСАНИЕ:

- Муфта аксиальная равносторонняя применяется для соединения труб с одинаковыми диаметрами.

ХАРАКТЕРИСТИКИ:

- Материал изготовления: латунь CW617N

	Артикул	Типоразмер	Размер, мм			Вес, г	Единица поставки, шт
			A	B	C		
●	ABC-F-11616.2	16x16	43	3	15,5	33	10
●	ABC-F-12020.2	20x20	51	3	19,5	52	10
●	ABC-F-12525.2	25x25	67	3,5	27	88	10
●	ABC-F-13232.2	32x32	78,9	4	32,2	161	10
●	ABC-F-14040.2	40x40	90,2	6	34	358	5

ПЕРЕХОДНИК РЕДУКЦИОННЫЙ



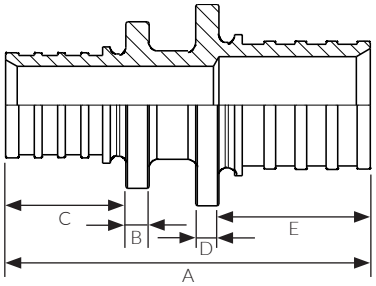

ОПИСАНИЕ:

- Муфта аксиальная переходная применяется для соединения труб с разными диаметрами.

ХАРАКТЕРИСТИКИ:

- Материал изготовления: латунь CW617N

	Артикул	Типоразмер	Размер					Вес, г	Единица поставки, шт
			A	B	C	D	E		
●	ABC-F-21620.2	16x20	47,5	3	15,5	3	19,5	43	10
●	ABC-F-21625.2	16x25	55,5	3	15,5	3,5	27	60,5	10
●	ABC-F-22025.2	20x25	59,5	3	19,5	3,5	27	71	10
	ABC-F-22032.2	20x32	64,7	3	19,5	4	32,2	114	10
●	ABC-F-22532.2	25x32	72,7	3,5	27	4	32,2	125	10
●	ABC-F-24025.2	40x25	86,8	3,5	27	6	34	249	5
●	ABC-F-24032.2	40x32	90	4	32,2	6	34	285	5

ТРОЙНИК РАВНОСТОРОННИЙ



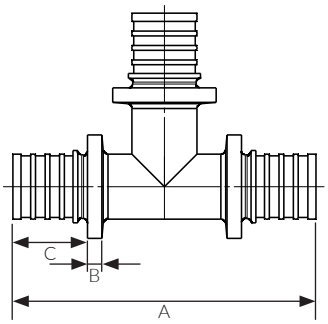

ОПИСАНИЕ:

- Тройник аксиальный равносторонний, применяется для создания распределительной сети трубопроводов одного диаметра.

ХАРАКТЕРИСТИКИ:

- Материал изготовления: латунь CW617N

	Артикул	Типоразмер	Размер			Вес, г	Единица поставки, шт
			A	B	C		
●	ABC-F-016.2	16×16×16	63	3	15,5	65	10
●	ABC-F-020.2	20×20×20	74	3	19,5	101	10
●	ABC-F-025.2	25×25×25	95	3,5	27	167	10
●	ABC-F-032.2	32x32x32	115	4	32,2	307	5
●	ABC-F-040.2	40x40x40	134	6	34	720	1

ТРОЙНИК РЕДУКЦИОННЫЙ



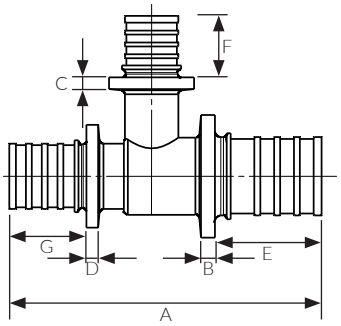

ОПИСАНИЕ:

- Тройник аксиальный редукционный, применяется для создания распределительной сети трубопроводов разных диаметров.

ХАРАКТЕРИСТИКИ:

- Материал изготовления: латунь CW617N

	Артикул	Типоразмер	Размер							Вес, г	Единица пост-ки, шт
			A	B	C	D	E	F	G		
●	ABC-F-0162016.2	16×20×16	65	3	3	3	15,5	19,5	15,5	77	10
●	ABC-F-0162516.2	16x25x16	71	3	3,5	3	15,5	27	15,5	102,5	10
●	ABC-F-0201620.2	20×16×20	70	3	3	3	19,5	15,5	19,5	87,5	10
●	ABC-F-0202016.2	20×20×16	71	3	3	3	19,5	19,5	15,5	92	10
●	ABC-F-0201616.2	20x16x16	67	3	3	3	19,5	15,5	15,5	78	10
●	ABC-F-0202516.2	20x25x16	74,5	3	3,5	3	19,5	27	15,5	117	10
●	ABC-F-0202520.2	20×25×20	78	3	3,5	3	19,5	27	19,5	126	10
●	ABC-F-0251616.2	25×16×16	75	3,5	3	3	27	15,5	15,5	101	10
●	ABC-F-0251620.2	25x16x20	79	3,5	3	3	27	15,5	19,5	111	10
●	ABC-F-0251625.2	25×16×25	86	3,5	3	3,5	27	15,5	27	127	10
●	ABC-F-0252016.2	25×20×16	78	3,5	3	3	27	19,5	15,5	116	10
●	ABC-F-0252020.2	25×20×20	82,5	3,5	3	3	27	19,5	19,5	126,5	10
●	ABC-F-0252025.2	25×20×25	90	3,5	3	3,5	27	19,5	27	142	10
●	ABC-F-0252516.2	25×25×16	82,5	3,5	3,5	3	27	27	15,5	139	10
●	ABC-F-0252520.2	25×25×20	86,5	3,5	3,5	3	27	27	19,5	150	10
●	ABC-F-0253225.2	25×32×25	104	3,5	4	3,5	27	32,2	27	224	5
●	ABC-F-0321632.2	32x16x32	97	4	3	4	32,2	15,5	32,2	209	5
●	ABC-F-0322032.2	32x20x32	101	4	3	4	32,2	19,5	32,2	232	5
●	ABC-F-0322020.2	32x20x20	88,2	4	3	3	32,2	19,5	19,5	177	5
●	ABC-F-0322025.2	32x20x25	96,2	4	3	3,5	32,2	19,5	27	193	5
●	ABC-F-0322525.2	32x25x25	101,2	4	3,5	3,5	32,2	27	27	220	5
●	ABC-F-0322520.2	32x25x20	93,2	4	3,5	3	32,2	27	19,5	204	5
●	ABC-F-0322532.2	32x25x32	106	4	3,5	4	32,2	27	32,2	253	5
●	ABC-F-0323220.2	32x32x20	101	4	4	3	32,2	32,2	19,5	258	5
●	ABC-F-0323225.2	32x32x25	109	4	4	3,5	32,2	32,2	27	276	5
●	ABC-F-0402040.2	40x20x40	120	34	3	6	34	19,5	34	498	1
●	ABC-F-0402540.2	40x25x40	125	6	3,5	6	34	27	34	536	1
●	ABC-F-0403232.2	40x32x32	126	6	4	4	34	32,2	32,2	499	1
●	ABC-F-0403240.2	40x32x40	132	6	4	6	34	32,2	34	600	1

ТРОЙНИК С НАРУЖНОЙ РЕЗЬБОЙ



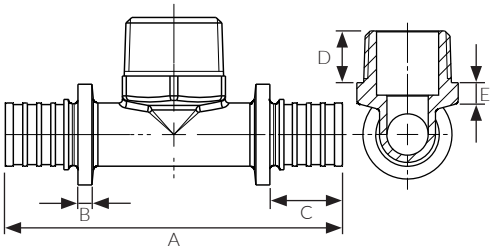

ОПИСАНИЕ:

- Тройник аксиальный с наружной резьбой, применяется для создания резьбового соединения на участке трубопровода PEX.

ХАРАКТЕРИСТИКИ:

- Материал изготовления: латунь CW617N

	Артикул	Типоразмер	Размер, мм					Вес, г	Единица поставки, шт
			A	B	C	D	E		
•	ABC-F-5161216.2	16x1/2"x16	72	3	15,5	12,5	5	77,5	10
•	ABC-F-5163416.2	16x3/4"x16	77	3	15,5	13,5	5	92,5	10
•	ABC-F-5201220.2	20x1/2"x20	80	3	19,5	12,5	5	102	10
•	ABC-F-5203420.2	20x3/4"x20	85	3	19,5	13,5	5	120	10

ТРОЙНИК С ВНУТРЕННЕЙ РЕЗЬБОЙ



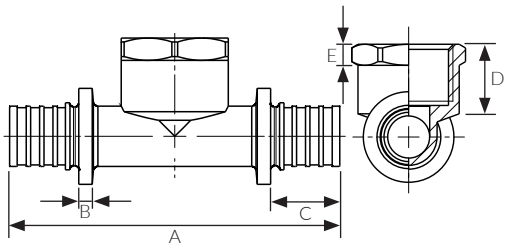

ОПИСАНИЕ:

- Тройник аксиальный с внутренней резьбой, применяется для создания резьбового соединения на участке трубопровода PEX.

ХАРАКТЕРИСТИКИ:

- Материал изготовления: латунь CW617N

	Артикул	Типоразмер	Размер, мм					Вес, г	Единица поставки, шт
			A	B	C	D	E		
•	ABC-F-0161216.2	16x1/2"x16	74	3	15,5	16,5	5	76	10
•	ABC-F-0163416.2	16x3/4"x16	80	3	15,5	16,5	5	94	10
•	ABC-F-0201220.2	20x1/2"x20	82	3	19,5	16,5	5	98,5	10
•	ABC-F-0203420.2	20x3/4"x20	88	3	19,5	16,5	5	116	10
•	ABC-F-0253425.2	25x3/4"x25	105	3,5	27	16,5	5	159	10
•	ABC-F-032132.2	32x1"x32	124	4	32,2	18,5	5,5	287	5
•	ABC-F-040140.2	40x1"x40	141	6	34	21	13	629	1

ЗАГЛУШКА



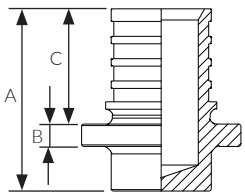

ОПИСАНИЕ:

- Заглушка аксиальная, используется для закрытия концевых участков трубопровода PEX.

ХАРАКТЕРИСТИКИ:

- Материал изготовления: латунь CW617N

	Артикул	Типоразмер	Размер, мм			Вес, г	Единица поставки, шт
			A	B	C		
•	ABC-SFA-16.2	16	24,5	3	15,5	20,5	10
•	ABC-SFA-20.2	20	28,5	3	19,5	32	10
•	ABC-SFA-25.2	25	36,5	3,5	27	51	10
•	ABC-SFA-32.2	32	42,5	4	32,2	93	5

ШТУЦЕР С НАРУЖНОЙ РЕЗЬБОЙ



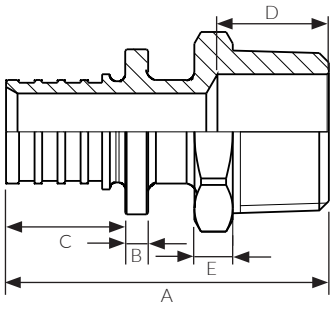

ОПИСАНИЕ:

- Муфта аксиальная с наружной резьбой, применяется для создания резьбового соединения на участке трубопровода PEX.

ХАРАКТЕРИСТИКИ:

- Материал изготовления: латунь CW617N

	Артикул	Типоразмер	Размер, мм					Вес, г	Единица поставки, шт
			A	B	C	D	E		
●	ABC-F-31612.2	16x1/2"	42	3	15,5	12,5	5	45,5	10
●	ABC-F-31634.2	16x3/4"	43	3	15,5	13,5	5	56,5	10
●	ABC-F-32012.2	20x1/2"	46	3	19,5	12,5	5	55,5	10
●	ABC-F-32034.2	20x3/4"	47	3	19,5	13,5	5	65	10
●	ABC-F-32512.2	25x1/2"	54	3,5	27	12,5	5	70	10
●	ABC-F-32534.2	25x3/4"	55	3,5	27	13,5	5	81,5	10
●	ABC-F-3251.2	25x1"	58	3,5	27	16	5,5	114	10
●	ABC-F-33234.2	32x3/4"	61,2	4	32,2	13,5	5	118	10
●	ABC-F-3321.2	32x1"	64,2	4	32,2	16	5,5	150,5	10
●	ABC-F-340114.2	40x1-1/4"	80,5	6	34	23	17,5	330	5

ШТУЦУЕР С ВНУТРЕННЕЙ РЕЗЬБОЙ

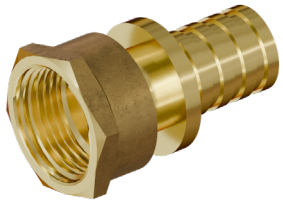

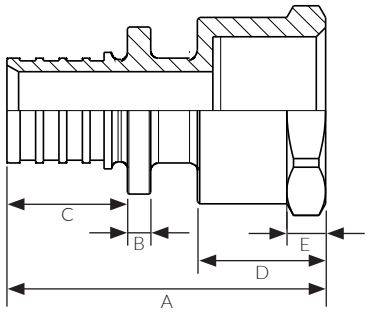

ОПИСАНИЕ:

- Муфта аксиальная с внутренней резьбой, применяется для создания резьбового соединения на участке трубопровода PEX.

ХАРАКТЕРИСТИКИ:

- Материал изготовления: латунь CW617N

	Артикул	Типоразмер	Размер, мм					Вес, г	Единица поставки, шт
			A	B	C	D	E		
●	ABC-F-41612.2	16x1/2"	41	3	15,5	16,5	5	43,5	10
●	ABC-F-41634.2	16x3/4"	41	3	15,5	16,5	5	54,5	10
●	ABC-F-42012.2	20x1/2"	45	3	19,5	16,5	5	53	10
●	ABC-F-42034.2	20x3/4"	45	3	19,5	16,5	5	64	10
●	ABC-F-42512.2	25x1/2"	53	3,5	27	16,5	5	70	10
●	ABC-F-42534.2	25x3/4"	53	3,5	27	16,5	5	81	10
●	ABC-F-4251.2	25x1"	55	3,5	27	18,5	5,5	108,5	10
●	ABC-F-43234.2	32x3/4"	59,2	4	32,2	16,5	5	119	10
●	ABC-F-4321.2	32x1"	61,2	4	32,2	18,5	5,5	145,5	10
●	ABC-F-440114.2	40x1-1/4"	72,2	6	34	22	16	328	5

УГОЛЬНИК С ВНУТРЕННЕЙ РЕЗЬБОЙ



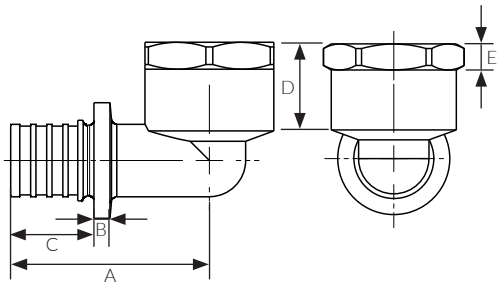

ОПИСАНИЕ:

- Угольник аксиальный с внутренней резьбой, применяется для выполнения поворота с переходом на резьбовое соединение.

ХАРАКТЕРИСТИКИ:

- Материал изготовления: латунь CW617N

	Артикул	Типоразмер	Размер, мм					Вес, г	Единица поставки, шт
			A	B	C	D	E		
●	ABC-F-61612.2	16x1/2”	41	3	15,5	16,5	5	43,5	10
●	ABC-F-61634.2	16x3/4”	41	3	15,5	16,5	5	54,5	10
●	ABC-F-62012.2	20x1/2”	45	3	19,5	16,5	5	53	10
●	ABC-F-62034.2	20x3/4”	45	3	19,5	16,5	5	64	10
●	ABC-F-62534.2	25x3/4”	53	3,5	27	16,5	5	81	10
●	ABC-F-6251.2	25x1”	55	3,5	27	18,5	5,5	108,5	10
●	ABC-F-6334.2	32x3/4”	59,2	4	32,2	16,5	5	119	10
●	ABC-F-6321.2	32x1”	61,2	4	32,2	18,5	5,5	145,5	10

УГОЛЬНИК С НАРУЖНОЙ РЕЗЬБОЙ



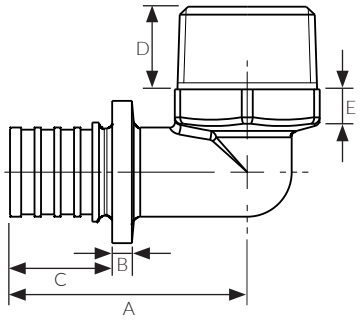

ОПИСАНИЕ:

- Угольник аксиальный с наружной резьбой, применяется для выполнения поворота с переходом на резьбовое соединение.

ХАРАКТЕРИСТИКИ:

- Материал изготовления: латунь CW617N

	Артикул	Типоразмер	Размер, мм					Вес, г	Единица поставки, шт
			A	B	C	D	E		
●	ABC-F-51612.2	16x1/2”	36	3	15,5	12,5	5	56	10
●	ABC-F-51634.2	16x3/4”	38,5	3	15,5	13,5	3	70	10
●	ABC-F-52012.2	20x1/2”	40	3	19,5	12,5	5	71	10
●	ABC-F-52034.2	20x3/4”	42,5	3	19,5	13,5	5	85,5	10
●	ABC-F-52534.2	25x3/4”	51	3,5	27	13,5	5	109	10
●	ABC-F-53234.2	32x3/4”	57,5	4	32,2	13,5	5	168	10
●	ABC-F-5251.2	25x1”	55	3,5	27	16	3,5	153	10
●	ABC-F-5321.2	32x1”	60,5	4	32,2	16	5,5	204	10

УГОЛЬНИК 90⁰



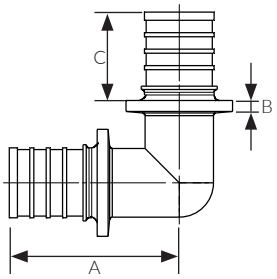

ОПИСАНИЕ:

- Угольник аксиальный равносторонний, применяется для выполнения поворота.

ХАРАКТЕРИСТИКИ:

- Материал изготовления: латунь CW617N

	Артикул	Типоразмер	Размер, мм			Вес, г	Единица поставки, шт
			A	B	C		
•	ABC-F-716.2	16x16	35,5	3	15,5	48	10
•	ABC-F-720.2	20x20	42	3	19,5	77,5	10
•	ABC-F-725.2	25x25	52,5	3,5	27	124	10
•	ABC-F-732.2	32x32	62,2	4	32,2	229	10
•	ABC-F-740.2	40x40	73	6	34	538	1

УГОЛЬНИК С НАКИДНОЙ ГАЙКОЙ



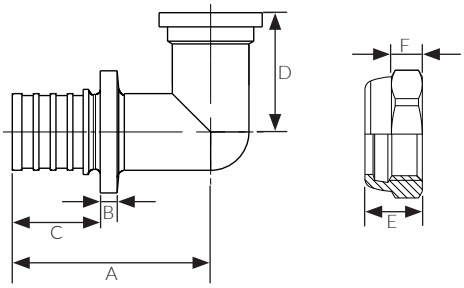

ОПИСАНИЕ:

- Угольник аксиальный с накидной гайкой, применяется для выполнения поворота с переходом на резьбовое соединение.
- В комплекте с уплотнительным кольцом из NBR

ХАРАКТЕРИСТИКИ:

- Материал изготовления: латунь CW617N,
- уплотнительное кольцо NBR (Тмакс. 75°C)

	Артикул	Типоразмер	Размер, мм					Вес, г	Единица поставки, шт
			A	B	C	D	E		
•	ABC-E-91612.2	16x1/2"	35	3	15,5	7	12	61	10
•	ABC-E-92012.2	20x1/2"	39,5	3	19,5	7	12	75	10
•	ABC-E-92034.2	20x3/4"	43	3	19,5	8	13	92,5	10
•	ABC-E-92534.2	25x3/4"	52	3,5	27	8	13	124	10

ШТУЦЕР С НАКИДНОЙ ГАЙКОЙ



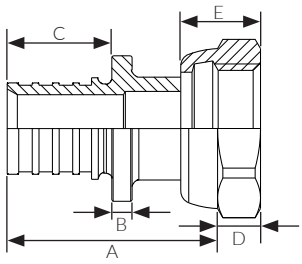

ОПИСАНИЕ:

- Штуцер аксиальный с накидной гайкой, применяется для перехода на резьбовое соединение.

ХАРАКТЕРИСТИКИ:

- Материал изготовления: латунь CW617N,
- уплотнительное кольцо NBR (Тмакс. 75°C)

	Артикул	Типоразмер	Размер, мм					Вес, г	Единица поставки, шт
			A	B	C	D	E		
•	ABC-F-91612.2	16x1/2”	31	3	15,5	7	12	48	10
•	ABC-F-91634.2	16x3/4”	33,5	3	15,5	8	13	60,5	10
•	ABC-F-92012.2	20x1/2”	35	3	19,5	7	12	58	10
•	ABC-F-92034.2	20x3/4”	35	3	19,5	8	13	67	10
•	ABC-F-92534.2	25x3/4”	43	3,5	27	8	13	85	10
•	ABC-F-9251.2	25x1”	44,5	3,5	27	11	16	126	10
•	ABC-F-9321.2	32x1”	50,5	4	32,2	11	16	163	10
•	ABC-F-940112.2	40x1-1/2”	58	6	34	15	22,5	392	5

ПАРОНИТОВАЯ ПРОКЛАДКА

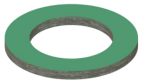

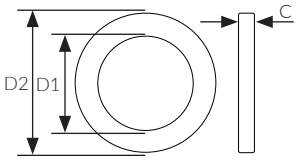

ОПИСАНИЕ:

- Прокладка паронитовая, для замены уплотнительного кольца из NBR в изделиях с накидной гайкой при применения в системах с температурами среды выше 75°C.

ХАРАКТЕРИСТИКИ:

- Материал изготовления: паронит

	Артикул	Типоразмер	Размер, мм			Единица поставки, шт
			D1	D2	C	
•	ABC-PG-010019	1/2	19	10,5	2	10/50/100
•	ABC-PG-014024	3/4	24	14	2	10/50/100
•	ABC-PG-019030	1	30	19	2	10/50/100

ВОДОРОЗЕТКА С УДЛИНЕННОЙ ВНУТРЕННЕЙ РЕЗЬБОЙ



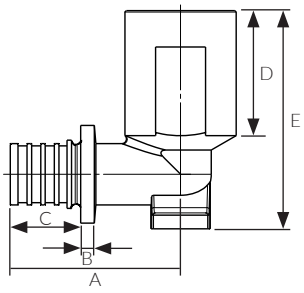

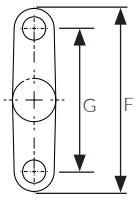

ОПИСАНИЕ:

- Угольник аксиальный настенный с внутренней удлиненной резьбой, применяется для подключения сантехнических приборов.

ХАРАКТЕРИСТИКИ:

- Материал изготовления: латунь CW617N

	Артикул	Типоразмер	Размер, мм							Вес, г	Единица поставки, шт
			A	B	C	D	E	F	G		
•	ABC-F-1612.2	16x1/2”	37,5	3	15,5	27,5	48	57	45	98,5	10
•	ABC-F-2012.2	20x1/2”	41,5	3	19,5	27,5	50	57	45	115	10

ВОДОРОЗЕТКА С ВНУТРЕННЕЙ РЕЗЬБОЙ



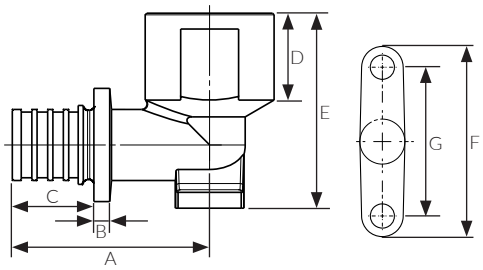

ОПИСАНИЕ:

- Угольник аксиальный настенный с внутренней резьбой применяется для подключения сантехнических приборов.

ХАРАКТЕРИСТИКИ:

- Материал изготовления: латунь CW617N

	Артикул	Типоразмер	Размер, мм							Вес, г	Единица поставки, шт
			A	B	C	D	E	F	G		
•	ABC-F-81612.2	16x1/2”	37,5	3	15,5	16,5	37	55	43	81,5	10
•	ABC-F-81634.2	16x3/4”	41	3	15,5	16,5	37	55	43	104	10
•	ABC-F-82012.2	20x1/2”	41,5	3	19,5	16,5	39	57	45	99	10
•	ABC-F-82034.2	20x3/4”	45	3	16,5	16,5	39	57	45	121	10
•	ABC-F-82534.2	25x3/4”	53,5	3,5	27	16,5	41,5	57	45	142	10

АДАПТЕР ДЛЯ КОЛЛЕКТОРА (ЕВРОКОНУС-ПЛОСКОСТЬ)

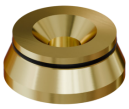

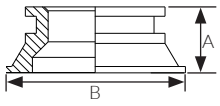

ОПИСАНИЕ:

- Адаптер евроконус-плоскость позволяет использовать фитинги с накидной гайкой под плоскую прокладку в подключении с соединением типа «евроконус».

ХАРАКТЕРИСТИКИ:

- Материал изготовления: латунь CW617N

	Артикул	Типоразмер	Размер, мм		Вес, г	Единица поставки, шт
			A	B		
•	ABC-AF-162012	1/2”	7,5	18,7	9,8	50
•	ABC-AF-162034	3/4”	8,5	23	8,8	25

РЕЗЬБОЗАЖИМНОЕ СОЕДИНЕНИЕ



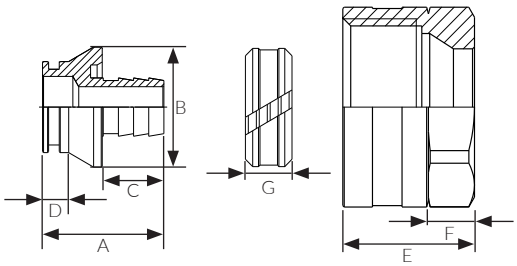

ОПИСАНИЕ:

- Резьбозажимное соединение предназначено для прямого подключения трубопроводов PE-Xa к арматуре с соединением типа «евроконус».

ХАРАКТЕРИСТИКИ:

- Материал изготовления: латунь CW617N

	Артикул	Типоразмер	Размер, мм							Вес, г	Единица поставки, шт
			A	B	C	D	E	F	G		
•	ABC-EK16	16x2.2-3/4”	24	23,5	12,2	5,2	20	7	8	68	10
•	ABC-EK20	20x2.8-3/4”	24	23,5	12,2	4,7	20	7	8	60	10

L-ОБРАЗНОЕ ПОДКЛЮЧЕНИЕ К ОТОПИТЕЛЬНОМУ ПРИБОРУ



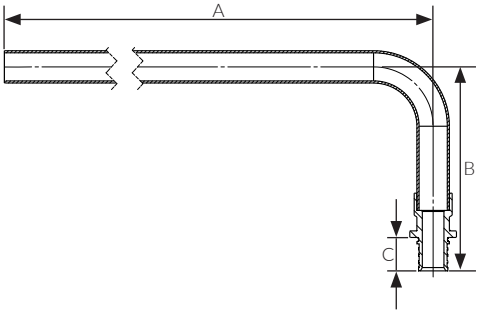

ОПИСАНИЕ:

- Трубка L-образная аксиальная, применяется для подключения радиаторов в однотрубных и двухтрубных системах отопления.

ХАРАКТЕРИСТИКИ:

- Материал изготовления: латунь CW617N

	Артикул	Типоразмер	Размер, мм			Вес, г	Единица поставки, шт
			A	B	C		
•	ABC-L16250.2	16x250	250	94,5	15,5	143	10
•	ABC-L16500.2	16x500	500	94,5	15,5	236	10

L-ОБРАЗНОЕ ПОДКЛЮЧЕНИЕ К ОТОПИТЕЛЬНОМУ ПРИБОРУ

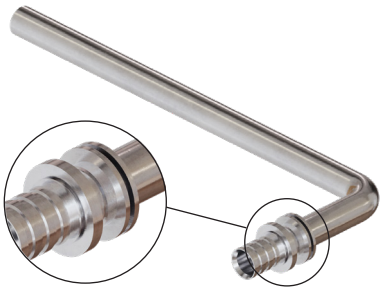

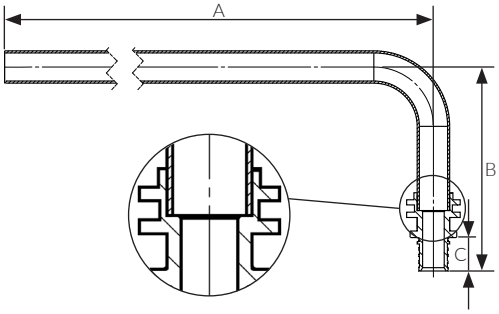

ОПИСАНИЕ:

- Трубка L-образная аксиальная, применяется для подключения радиаторов в однотрубных и двухтрубных системах отопления.

ХАРАКТЕРИСТИКИ:

- Материал изготовления: нерж. сталь. AISI 304

	Артикул	Типоразмер	Размер, мм			Вес, г	Единица поставки, шт
			A	B	C		
•	ABC-L16250SS	16x250	250	92,5	15,5	143	10
	ABC-L120250SS	20x250	250	92,5	19,5	150	10

*необходимо выполнить жесткое крепление к плите перекрытия

ОСОБЕННОСТИ:

Для выполнения монтажа радиатора, трубку нужно отрезать по размеру, требуется тщательно очистить торец и снять грат с внутренней поверхности после обрезки трубки. Подсоединить к радиатору посредством зажимного соединения. ВНИМАНИЕ развальцовка торца трубки 15x1,0 мм., с помощью специальной расширительной насадки ABC-EXPH1501 строго обязательна.

T-ОБРАЗНОЕ ПОДКЛЮЧЕНИЕ К ОТОПИТЕЛЬНОМУ ПРИБОРУ



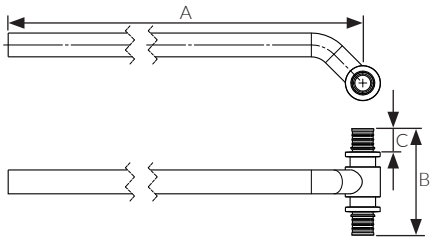

ОПИСАНИЕ:

- Трубка T-образная аксиальная, применяется для подключения радиаторов в однотрубных и двухтрубных системах отопления.

ХАРАКТЕРИСТИКИ:

- Материал изготовления: латунь CW617N

	Артикул	Типоразмер	Размер, мм			Вес, г	Единица поставки, шт
			A	B	C		
•	ABC-T16250.2	16x250	250	68	15,5	178	10

*необходимо выполнить жесткое крепление к плите перекрытия

Т-ОБРАЗНОЕ ПОДКЛЮЧЕНИЕ К ОТОПИТЕЛЬНОМУ ПРИБОРУ



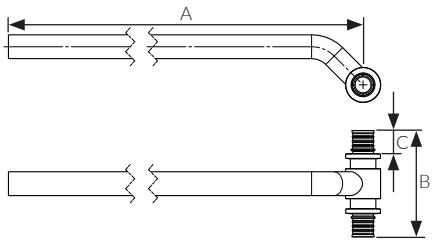

ОПИСАНИЕ:

- Трубка Т-образная аксиальная, применяется для подключения радиаторов в однотрубных и двухтрубных системах отопления.

ХАРАКТЕРИСТИКИ:

- Материал изготовления: нерж. сталь. AISI 304

	Артикул	Типоразмер	Размер, мм			Вес, г	Единица поставки, шт
			A	B	C		
●	ABC-T16250SS	16x250	250	67	15,5	167	10
●	ABC-T20250SS	20x250	250	77	19,5	203	10
●	ABC-T1620250SS	16x250x20	250	73	15,5/19,5	203	10
●	ABC-T2016250SS	20x250x16	250	73	19,5/15,5	203	10

*необходимо выполнить жесткое крепление к плите перекрытия

ОСОБЕННОСТИ:

Для выполнения монтажа радиатора, трубку нужно отрезать по размеру, требуется тщательно очистить торец и снять грат с внутренней поверхности после обрезки трубки. Подсоединить к радиатору посредством зажимного соединения. ВНИМАНИЕ развальцовка торца трубки 15x1,0 мм., с помощью специальной расширительной насадки ABC-EXPH1501 строго обязательна.

U-ОБРАЗНОЕ ПОДКЛЮЧЕНИЕ К ОТОПИТЕЛЬНОМУ ПРИБОРУ



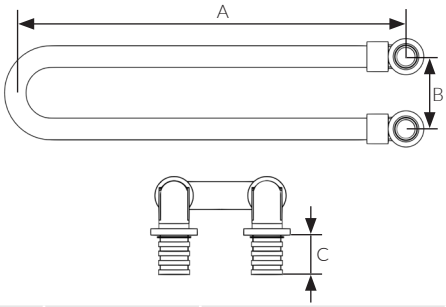

ОПИСАНИЕ:

- Трубка U-образная аксиальная, для подключения радиаторов в однотрубных и двухтрубных системах отопления.

ХАРАКТЕРИСТИКИ:

- Материал изготовления: нерж. сталь. AISI 304

	Артикул	Типоразмер	Размер, мм			Вес, г	Единица поставки, шт
			A	B	C		
●	ABC-U16250SS	16x250	320	50	15,5	310	10

*необходимо выполнить жесткое крепление к плите перекрытия

ОСОБЕННОСТИ:

Может использоваться для гидравлических испытаний системы на объекте без подключения отопительных приборов. Для выполнения монтажа радиатора, трубку нужно отрезать по размеру, требуется тщательно очистить торец и снять грат с внутренней поверхности после обрезки трубки. Подсоединить к радиатору посредством зажимного соединения. ВНИМАНИЕ развальцовка торца трубки 15x1,0 мм., с помощью специальной расширительной насадки ABC-EXPH1501 строго обязательна.

РАСШИРИТЕЛЬНАЯ НАСАДКА ДЛЯ ТОНКОСТЕННЫХ МЕТАЛ. ТРУБОК



ОПИСАНИЕ:

- Применяется для развальцовки конца L/T/U трубок перед подключением к радиатору.

ХАРАКТЕРИСТИКИ:

- Материал: сталь

	Артикул	Типоразмер	Единица поставки, шт
•	ABC-EXPH1501	Ø15X1 MM	1

РЕЗЬБОЗАЖИМНОЕ СОЕДИНЕНИЕ (ДЛЯ РАДИАТОРА)



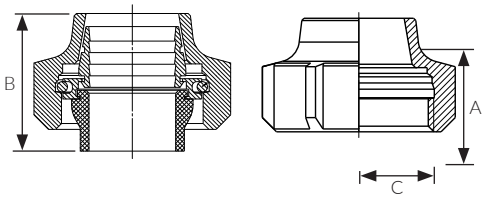

ОПИСАНИЕ:

- Резьбозажимное соединение предназначено для подключения L и T образных трубок Ø15 к арматуре с соединением типа «евроконус».

ХАРАКТЕРИСТИКИ:

- Материал изготовления: латунь CW617N
- уплотнение EPDM

	Артикул	Типоразмер	Размер, мм			Вес, г	Единица поставки, шт
			A	B	C		
•	ABC-EK3415.b	15 x G3/4"	20	23,8	3/4	43	10

УЗЕЛ ДЛЯ НИЖНЕГО ПОДКЛЮЧЕНИЯ РАДИАТОРА 1/2" X 3/4"



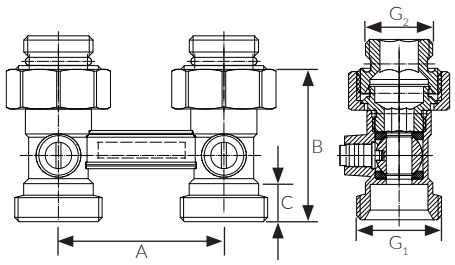

ОПИСАНИЕ:

- Применяется в качестве запорной арматуры на радиаторах с нижним подключением.

ХАРАКТЕРИСТИКИ:

- Материал изготовления: латунь CW617N
- уплотнительные кольца на адаптере - EPDM
- Тмакс., 110 °C
- PN 10 бар

	Артикул	Типоразмер	Размер, мм					Вес, г	Единица поставки, шт
			A	B	C	G_1	G_2		
•	ABC-BCN-34	1/2x3/4	50	34	11,5	1/2	3/4	242	10

* в комплекте адаптер 1/2x3/4 - 2 шт.

УЗЕЛ ДЛЯ НИЖНЕГО ПОДКЛЮЧЕНИЯ РАДИАТОРА УГЛОВОЙ 1/2" X 3/4"

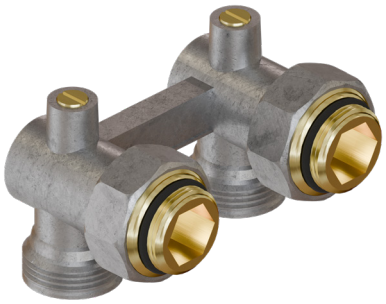

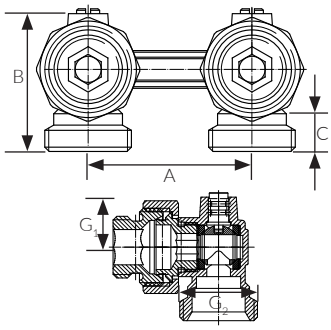

ОПИСАНИЕ:

- Применяется в качестве запорной арматуры на радиаторах с нижним подключением.

ХАРАКТЕРИСТИКИ:

- Материал изготовления: латунь CW617N
- уплотнительные кольца на адаптере EPDM
- PN 10 бар
- Тмакс., 110 °C

	Артикул	Типоразмер	Размер, мм					Вес, г	Единица поставки, шт
			A	B	C	G_1	G_2		
•	ABC-EBCN-35	1/2x3/4	50	42	11	1/2	3/4	265	10

* в комплекте адаптер 1/2x3/4 - 2 шт.

НИППЕЛЬ ПЕРЕХОДНОЙ (ЕВРОКОНУС)



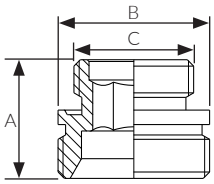

ОПИСАНИЕ:

- Переходник «адаптер» для узла нижнего подключения радиатора, обеспечивает переход с соединения стандарта «евроконус» на наружную резьбу 1/2»

ХАРАКТЕРИСТИКИ:

- Материал изготовления: латунь CW617N
- уплотнительные кольца - EPDM

	Артикул	Типоразмер	Размер, мм			Вес, г	Единица поставки, шт
			A	B	C		
•	ABC-NPE-3412	3/4" x 1/2"	20,5	26,2	1/2	33	10

КОМПЛЕКТ ПОДКЛЮЧЕНИЯ К РАДИАТОРУ ИЗ ПЛАСТИКА ДЛЯ ОДНОЙ ТРУБЫ



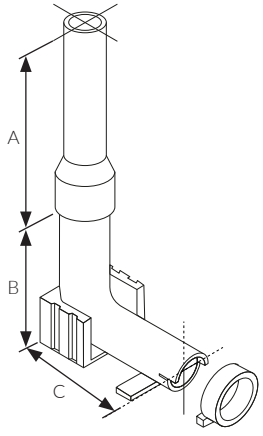

ОПИСАНИЕ:

- Фиксатор поворота предназначен для надёжного и безопасного закрепления PEX труб диаметром 16 и 20 мм.

ХАРАКТЕРИСТИКИ:

- Материал изготовления: высокопрочный полимер.

	Артикул	Размер, мм			Единица поставки, шт
		A	B	C	
•	ABC-FK-1620200	60	23,5	12,5	10

* состав комплекта:
2 шт. — полукожуха для трубы (белый);
1 шт. — направляющий отвод с накидным кольцом (черный);
1 шт. — пластина для соединения отводов (с пазами, PA, чёрная);
1 шт. — предохранительный клин.

ЗАЩИТНАЯ ГОФРИРОВАННАЯ ТРУБА

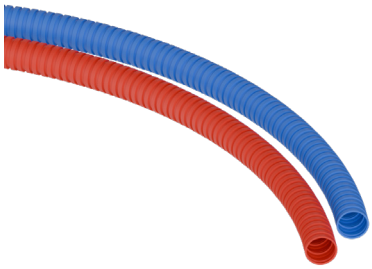

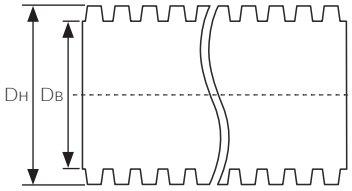

ОПИСАНИЕ:

- Гофрированная труба ABC-PEX предназначена для защиты трубопровода.
- Защитные трубы также подходят для прокладки под заливку бетоном и для монтажа в цементной стяжке.

ХАРАКТЕРИСТИКИ:

- Материал изготовления: ПНД

	Артикул	Типоразмер	Размер, мм		Единица поставки (бухта, м)
			Dн	Dв	
●	ABC-T-118050R	16	23	19	50
●	ABC-T-118050B				
●	ABC-T-118050R.2	16	25	20	50
●	ABC-T-118050B.2				
●	ABC-T-121350R	20	28	25	50
●	ABC-T-121350B				
●	ABC-T-127050R	25	34	30	50
●	ABC-T-127050B				
●	ABC-T-139830R	32	40	35	30
●	ABC-T-139830B				

*R- красный цвет, B - синий цвет.

ФИКСАТОР ПОВОРОТА 90°



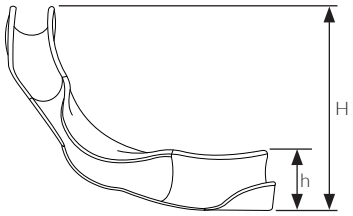

ОПИСАНИЕ:

- Используются для закрепления труб PEX, под углом 90° в местах подвода трубопроводов к распределительному коллектору, отопительным приборам и другому оборудованию.

ОБЛАСТЬ ПРИМЕНЕНИЯ:

- Материал изготовления: высокопрочный полимер.

	Артикул	Типоразмер	Размер, мм	
			H	h
●	ABC-FP-9016	16	115	23
●	ABC-FP-9020	20	135	30
●	ABC-FP-9025	25	180	38

ДЮБЕЛЬ-КРЮК ДВОЙНОЙ



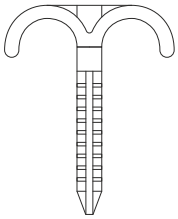

ОПИСАНИЕ:

- Дюбель-крюк предназначен для надежной фиксации труб к твердому, бетонному или кирпичному основанию до проведения черновой отделки. Применяется с трубами из сшитого полиэтилена, как в теплоизоляции, так и без нее.

ХАРАКТЕРИСТИКИ:

- Материал изготовления: ударостойкий полимер

	Артикул	Типоразмер	Единица поставки, шт
•	ABC-DK-D-1632	16-32	50

ДЮБЕЛЬ-КРЮК ОДИНАРНЫЙ



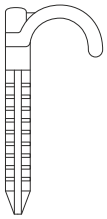

ОПИСАНИЕ:

- Дюбель-крюк предназначен для надежной фиксации труб к твердому, бетонному или кирпичному основанию до проведения черновой отделки. Применяется с трубами из сшитого полиэтилена, как в теплоизоляции, так и без нее.

ХАРАКТЕРИСТИКИ:

- Материал изготовления: ударостойкий полимер

	Артикул	Типоразмер	Единица поставки, шт
•	ABC-DK-S-1632	16-32	50

НАБОР РУЧНОГО ИНСТРУМЕНТА ABC-PEX



ОПИСАНИЕ:

- Механический ручной инструмент предназначен для создания соединений труб PEX и аксиальных фитингов 16-32 мм

КОМПЛЕКТАЦИЯ:

- Расширитель.
- Расширительные насадки для труб PEX Ø16-32 мм.
- комплекты запрессовочных тисков Ø16-20; 25-32 мм.
- ножницы - 2 шт.

	Артикул	Типоразмер	Вес, кг	Единица поставки, шт
•	ABC-I-1632	16-32	2.5	1

ПРИМЕЧАНИЯ

ПОЛОЖЕНИЕ	НОРМАТИВ
При хранении бухт труб PEX или их перевозке при температуре ниже нуля они должны быть перед раскаткой и дальнейшими монтажными операциями выдержаны в течение 24 часов при температуре не ниже +10 °C	СП 41-109-2005[8]
Монтаж водопроводов и трубопроводов отопления из труб PE-X допускается проводить при температуре выше -15 °C.	СП 344.1325800.2017
В случае прокладки труб PEX в конструкции пола не допускается натягивание по прямой линии, следует укладывать их дугами малой кривизны (змейкой), принимая во внимание температурные параметры эксплуатации трубопровода и температуру при монтаже.	СП 41-109-2005[8]
Наименьший радиус изгиба трубы при гнутье в холодном состоянии не должен быть менее пяти наружных диаметров, а в горячем - не менее 2,5 диаметра трубы.	СП 41-109-2005[8]
Для гнутья трубы в горячем состоянии необходимо использовать горячий воздух и внутреннюю спиральную пружину. Не допускается нагрев трубы открытым пламенем. Максимальная температура нагрева 130 °C. После нагрева согнутую в нужное положение и зафиксированную трубу следует охладить в воде или на воздухе.	СП 41-109-2005[8]
Системы водопровода и отопления с использованием труб PEX следует прокладывать скрыто. Стояки целесообразно размещать в каналах, нишах, бороздах, за декоративными панелями или замоноличивать их в стенах и перегородках. В случае замоноличивания труба ПЭ-С должна быть защищена оболочкой, изоляцией из вспененного полиэтилена (полистирола) или других материалов трубной изоляции, за исключением системы напольного отопления. Горизонтальные трубопроводы и подводки допускается размещать за плинтусами. Открытые участки должны быть закрыты декоративными элементами.	СП 41-109-2005[8]
Не допускается устройство трубопроводов из полимерных и металлополимерных труб без защитных экранов в местах прямого воздействия ультрафиолетовых лучей.	СП 41-108-2004[6]
Для прохода труб через строительные конструкции стен и перекрытий необходимо предусматривать гильзы. Внутренний диаметр гильзы должен быть на 5-10 мм больше наружного диаметра прокладываемой трубы. Зазор между трубой и гильзой необходимо заделать мягким несгораемым материалом, допускающим продольное перемещение трубы. Гильза должна на 3-5 см выступать над полом, а в перегородках и у потолка – быть заподлицо.	СП 41-109-2005[8]
Резьбовые соединения труб и соединительных деталей следует выполнять вручную или с использованием ключей с регулируемым моментом.	СП 40-102-2000[7]
При замене труб и соединительных деталей во время ремонта не допускаются изменение диаметра трубы, установка принципиально других узлов соединительных деталей, а также любые другие действия, способные изменить эксплуатационные параметры системы трубопровода	СП 41-109-2005[8]
В процессе ремонтных работ не допускается проворачивание трубы относительно обжимной части соединительной детали.	СП 41-109-2005[8]
Систему трубопроводов горячей и холодной воды, смонтированную из труб PEX, следует тщательно промыть проточной питьевой водой.	СП 41-109-2005[8]
При проектировании внутреннего водопровода поэтажное присоединение к стоякам рекомендуется выполнять через распределительные коллекторы. Распределительные коллекторы устанавливаются в квартире на ответвлениях от стояков после запорных устройств, фильтров и КРД (квартирный регулятор давления).	ТР 139-03[9]

Современные
решения
**инженерных
систем**

Многолетний опыт работы на рынке

«Группа Компаний «Агпайп» — работая на рынке инженерных систем с 2007 года, специалисты накопили колоссальный опыт, обеспечивший возможность отобрать наиболее качественные и современные решения, которые были реализованы на более чем 5 000 объектах.

Наши возможности обеспечивают оперативное предоставление полного комплекса услуг по техническому сопровождению проекта и поставке даже в самых отдаленных уголках России и ЕАЭС.



Быстро

Центральный склад в московском регионе вмещает более 8000 км труб, 5 000 000 фитингов, 10 000 000 крепежных элементов и 500 километров профильных систем не снижаемого остатка на площади более 8000 кв. м.

Качественно

Высококачественные решения, подобранные экспертами компании, благодаря многолетнему опыту работы на российском рынке.

С поддержкой

Техническая поддержка оказывается специалистами компании с момента проектирования до ввода в эксплуатацию.

Области применения

Используя опыт специалистов нашей компании и решения лидирующих на мировом рынке брендов, предлагаемая концепция обеспечивает полное покрытие потребностей во внутренних трубопроводных и крепежных системах для любых типов зданий.

	ABC-PEX PIPE SYSTEM	aquatherm green pipe	aquatherm blue pipe	aquatherm red pipe		QSS DRAIN+	CHX MÜPRO
Питьевое водоснабжение	●	●					●
Отопление*	●		●				●
Техническое водоснабжение			●				●
Хозяйственно-бытовая канализация					●		●
Ливневая канализация					●	●	●
Теплоснобжение \ Холодоснабжение			●				●
Вентиляция \ Кондиционирование			●				●
Пожаротушение				●			●
Судостроение		●	●	●	●		●
Системы сжатого воздуха			●				●
Транспортировка химических сред**			●				●
Обогрев \ охлаждение поверхностей	●		●				●
Геотермальные установки			●				●
Бассейновое оборудование		●	●		●		●

*При температуре не более 95 °С

**Согласно таблице химической стойкости каталога aquatherm

ABC-PEX
PIPE SYSTEM

Производитель и официальный право-
обладатель торговой марки (товарного
знака) «ABC-PEX PIPE SYSTEM»
ООО «Группа Компаний «Агпайп»
- www.agpipe.ru
- +7(495)928-0008
- info@agpipe.ru